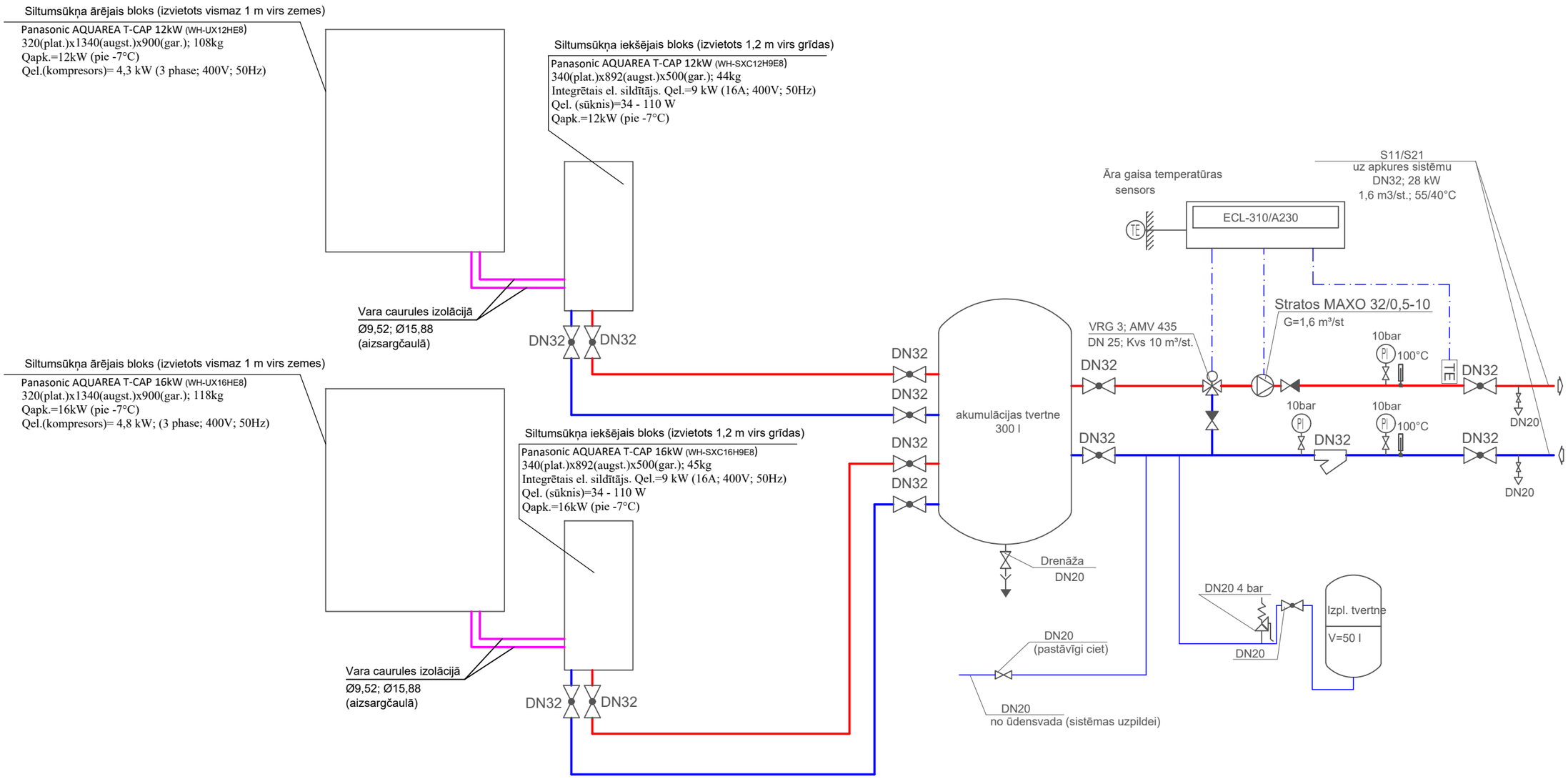

Apzīmējumi

	Cirkulācijas sūknis		Drošības vārsts
	Filtrs		Lodveida ventilis
	Termometrs		Vienvirziena vārsts
	Manometrs		Tukšošanas ventilis
	Atgaisotājs		

Cauruļvadu diametri norādīti iekšējie, kas atbilst šādām tērauda caurulēm:

DN 15 - Ø 21.3x2.8
DN 20 - Ø 26.9x2.8
DN 25 - Ø 33.7x3.2
DN 32- Ø 42.3x3.2
DN 40- Ø 48.3x3.5
DN 50- Ø 60.3x3.5
DN 65- Ø 76.1x3
DN 80- Ø 88.9x3
DN 100- Ø 108x3

Norādījumi

Siltummezgla izvietojumu pirms montāžas precizēt.
Montāža tiek veikta ar tērauda caurulēm.
Cauruļvadi jāizolē ar ar 30mm biezu minerālvates izolācijas čaulu ar alumīnija atstarojošo slāni.
Atgaisošanai nepieciešamo armatūru izvietot siltummezgla augstākajos punktos un ūdens izlaidei - zemākajos. Armatūras, manometru, termometru, drošības vārstu izvietošanu, kā arī iegriešanos ēkas esošajos apkures cauruļvados precizēt montāžas darbu veikšanas gaitā.
Ēkas ārpusē izvietotos cauruļvadus jāievieto aizsargčaulā.

				Objekts: Ugunsdzēsības muzejs. Ainaži, Valdemāra iela 69. Siltummezgla ierīkošana.	STAD.	Lapas Nr.	Mērogs
Būvpr. daļas vad.	E.Ziemelis		06.2024.		BP	SM-3	b.m.
Izstrādāja	E.Ziemelis		06.2024.	Siltummezgla principiālā shēma.	SIA "MASTERTHERM" Būvkom. reģ. Nr. 14137		